HK-P20

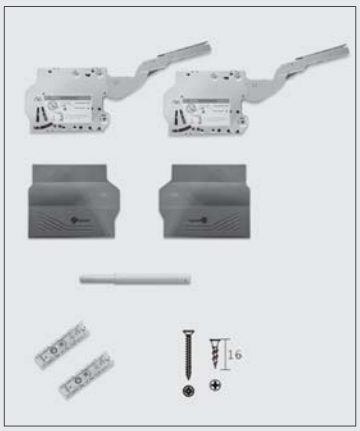

توضیحات

۱. زاویه بازشو ۱۰۰ درجه
۲. قابلیت ریگلاژ شدن درب در سه جهت
۳. قابلیت ریگلاژ قدرت جک
۴. حداقل عمق مورد نیاز ۳۰۰ میلی متر
۵. حداقل ارتفاع یونیت ۳۰۰ میلی متر
۶. حداکثر ارتفاع یونیت ۶۰۰ میلی متر

محاسبه قدرت جک

کد	مدل	قدرت جک (PF)
C305	HK-P20	۱۰۰۰–۹۰۰۰

$$\frac{PH}{\text{پاور فکتور}} = \frac{H_{Door\,(m)}}{\text{ارتفاع درب}} \times \frac{W_{Door\,(kg)}}{\text{وزن درب}} \times 1000$$

$$\frac{W_{Door\,(kg)}}{\text{وزن درب}} = \frac{H_{Door\,(m)}}{\text{ارتفاع درب}} \times \frac{L_{Door\,(m)}}{\text{طول درب}} \times 12$$ برای ورق های به ضخامت ۱۶ میلیمتر

$$\times 13$$ برای ورق های به ضخامت ۱۸ میلیمتر

۱. مطابق با ابعاد داده شده در تصویر زیر سوراخ هایی با عمق ۵ میلی متر جها قرار گیری مکانیزم ایجاد کنید.

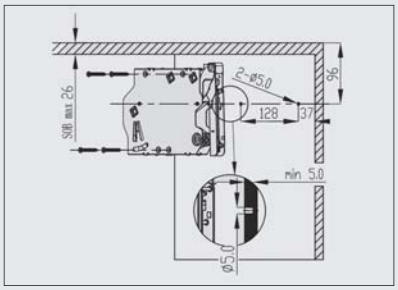

۲. با توجه به ابعاد داده شده محل دقیق نصب شدن مکانیزم را به دست آورید و جک را نصب نمایید.

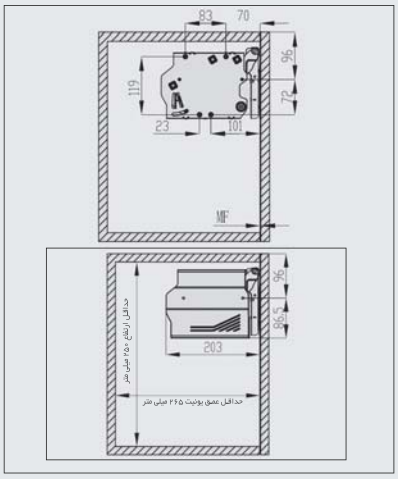

۳. براکت روی درب را با توجه به ابعاد داده شده در تصویر زیر نصب نمایید.

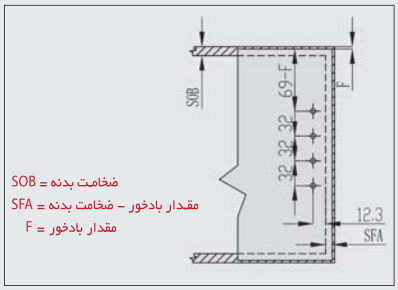

۴. درب را به جک متصل کنید.

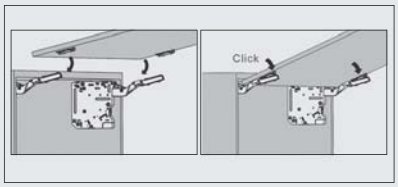

۵. مگنت را در محل تعیین شده و یا محل دلخواه خود نصب نمایید.

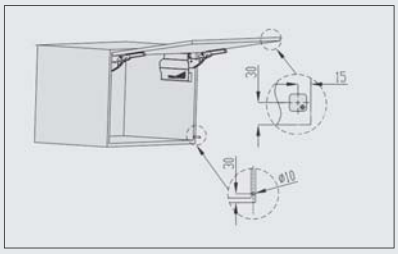

۵. با استفاده ار پیچ های نشان داده شده در تصویر زیر قدرت جک را تنظیم کنید.

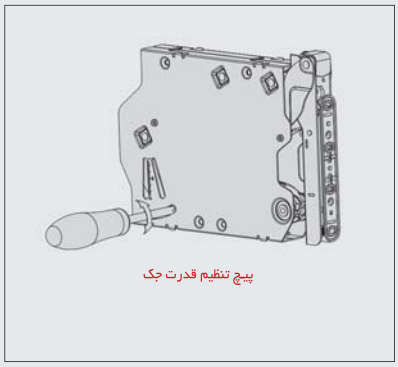
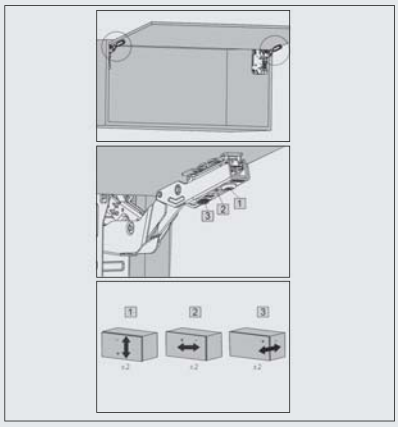
۶. درب را با استفاده از پیچ های روی بازو ریگلاژ نمایید.